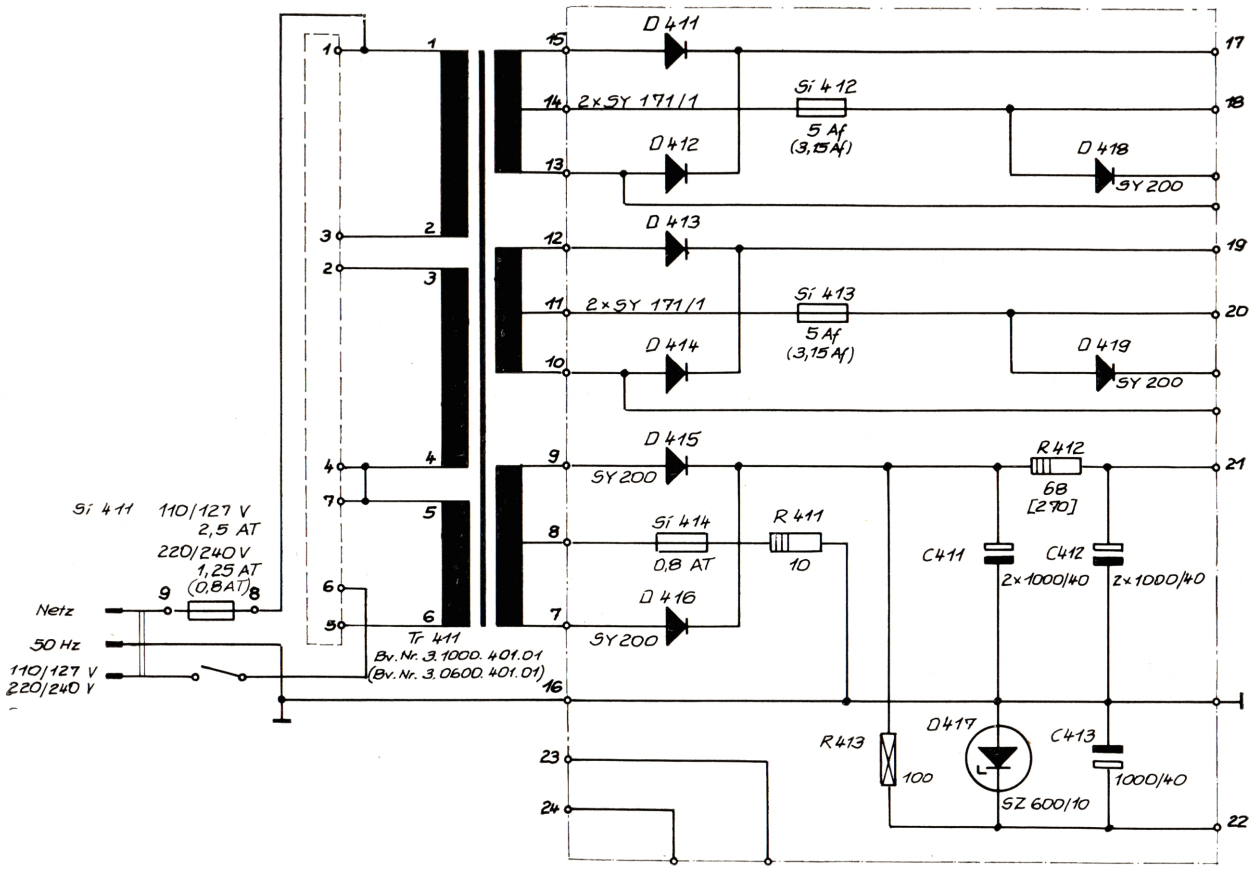

Werte in ( ) für R 600 N/H/G

Wert in [ ] für R 600 N und es entfallen hier: R 413, D 417 u. C 413

Stromlaufplan - Stromversorgung

Regent 1000 H, H/S

600 G, G/S

600 H, H/S

600 N

(8-Ohm-Variante)

bandecho.de
bandecho.de | Tim Frodermann