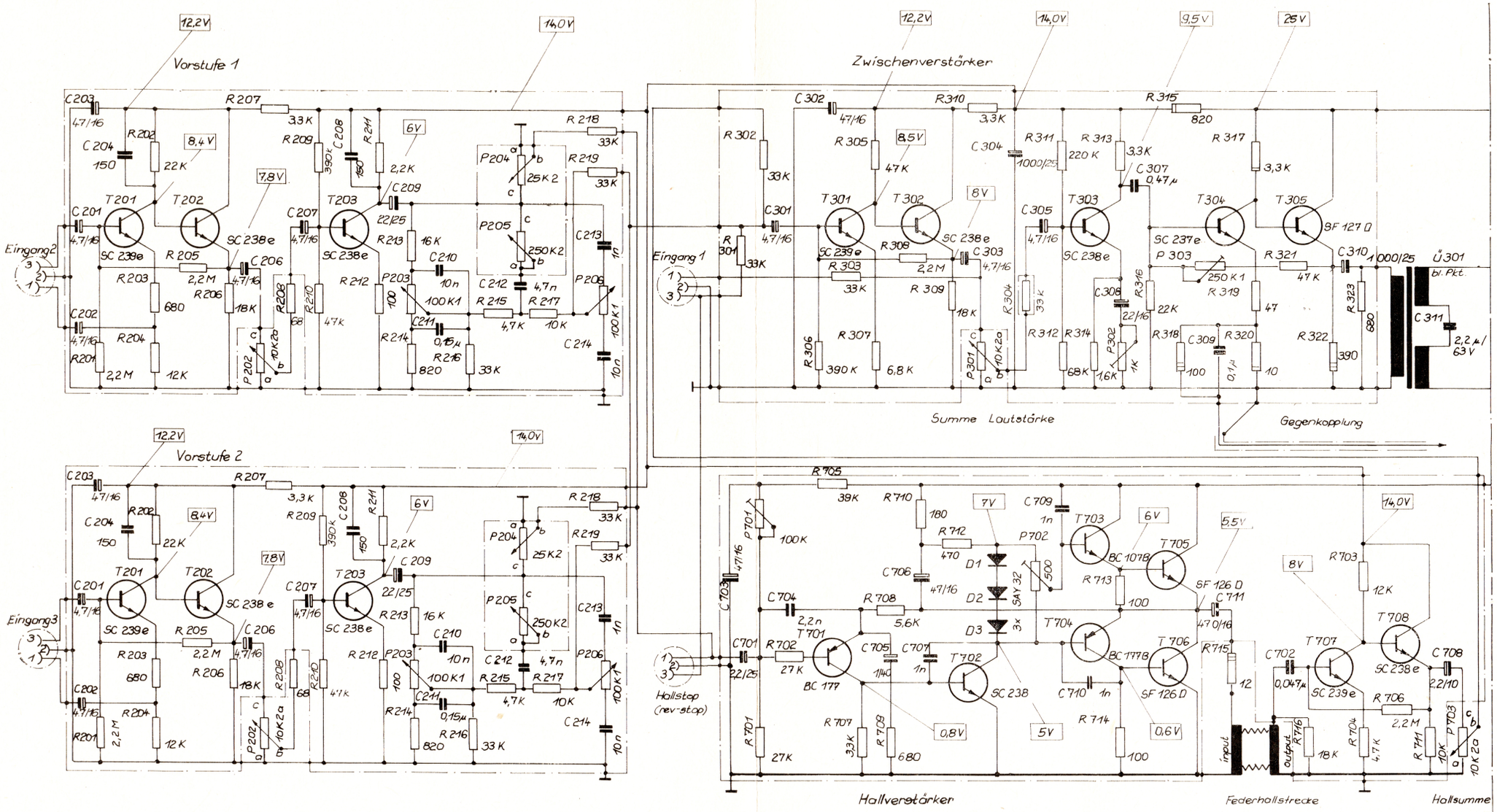


SC 237-39
BC 107/177
SF 126-129

E B C

| Netz | Kontaktbrücke | | |
|---|---|---|---|
| 110 | 1/2 | 3/4 | 6/7 |
| 127 | 1/2 | 3/4 | 5/6 |
| 220 | 2/3 | | 6/7 |
| 240 | 2/3 | | 5/6 |

bandecho.de
bandecho.de | Tim Frodermann

Änderungen, die dem technischen Fortschritt dienen, sind vorbehalten:

# Stromlaufplan

# Regent 600 H Teil I