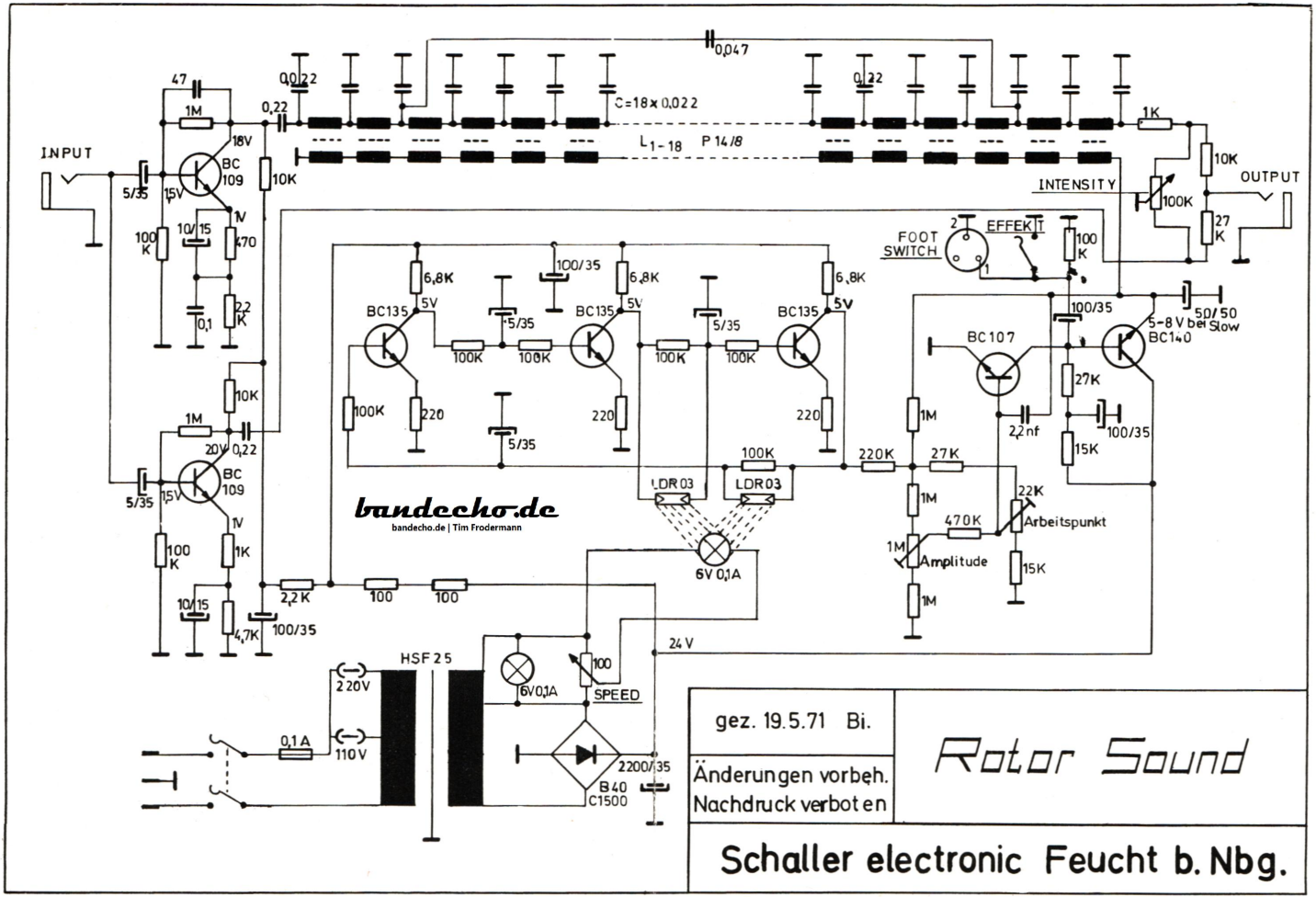
INPUT
OUTPUT
INTENSITY
FOOT SWITCH
EFFEKT
C=18x0,022
L1-18 P 14/8
BC 109
BC135
BC107
BC140
LDR03
6V 0,1A
HSF 25
220V
110V
0,1A
SPEED
B40 C1500
2200/35
24 V
Arbeitspunkt
Amplitude
50/50 Slow
5-8 V bei
bandecho.de
bandecho.de | Tim Frodermann
gez. 19.5.71 Bi.
Änderungen vorbeh.
Nachdruck verboten
Rotor Sound
Schaller electronic Feucht b. Nbg.