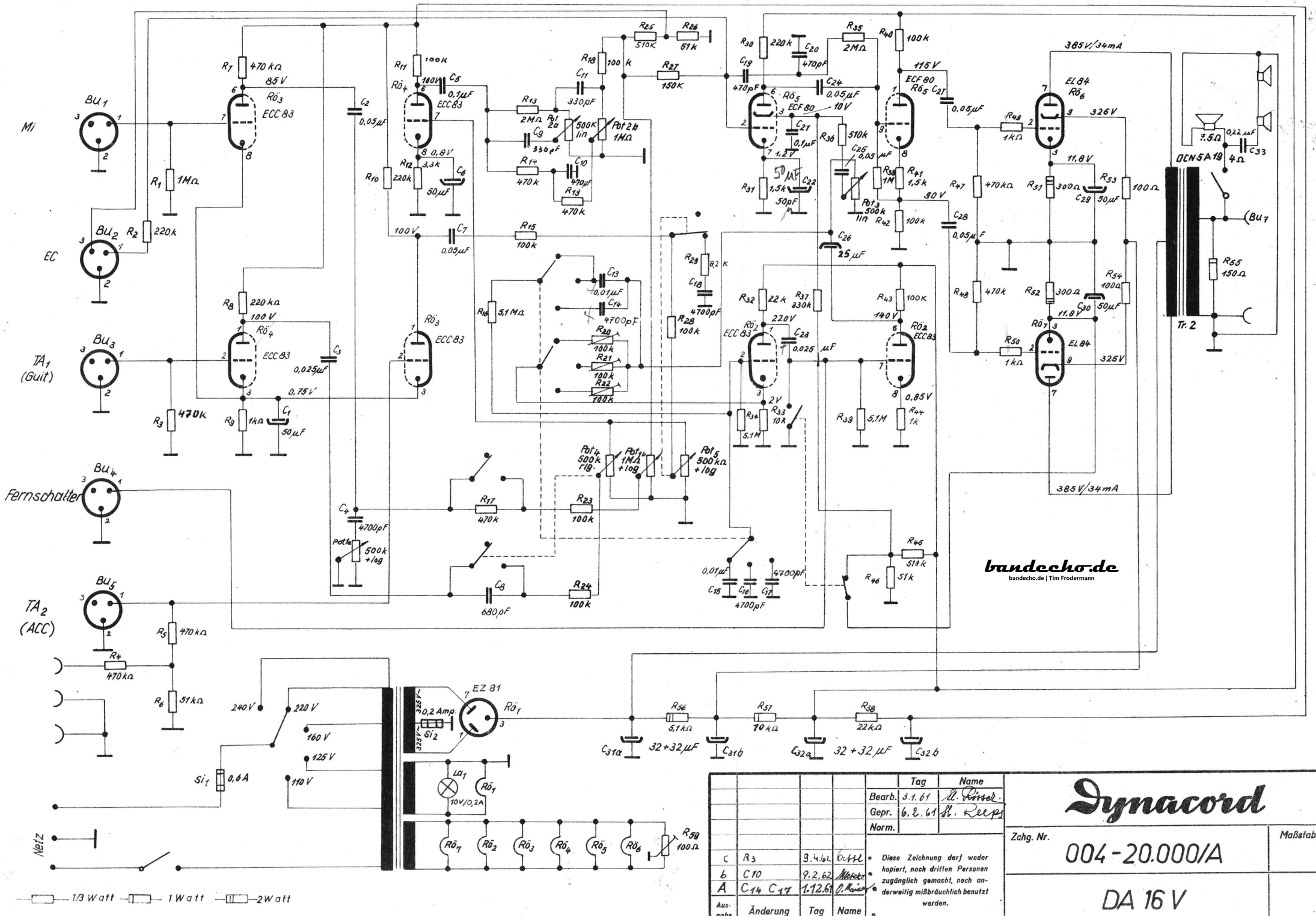
Mi
EC
TA1 (Guit)
Fernschalter
TA2 (ACC)
Netz
Bu1
Bu2
Bu3
Bu4
Bu5
Bu7
ECC 83
ECF 80
EL 84
EZ 81
OCN 5A 19
Tr. 2
385 V/34 mA
325 V
115 V
90 V
140 V
85 V
100 V
0,75 V
0,8 V
0,85 V
11,8 V
1,2 V
2 V
240 V
220 V
160 V
125 V
110 V
0,2 Amp.
Si1 0,6 A
Si2
La1 10V/0,2A
32 + 32 µF
1/3 Watt
1 Watt
2 Watt
bandecho.de
bandecho.de | Tim Frodermann
Dynacord
Zchg. Nr.
004-20.000/A
Maßstab
DA 16 V
Bearb. 3.1.61
Gepr. 6.2.61
Norm.
Tag
Name
c R3 9.4.62
b C10 9.2.62
A C14 C17 1.12.61
Ausgabe
Änderung
Tag
Name
Diese Zeichnung darf weder kopiert, noch dritten Personen zugänglich gemacht, noch anderweitig mißbräuchlich benutzt werden.