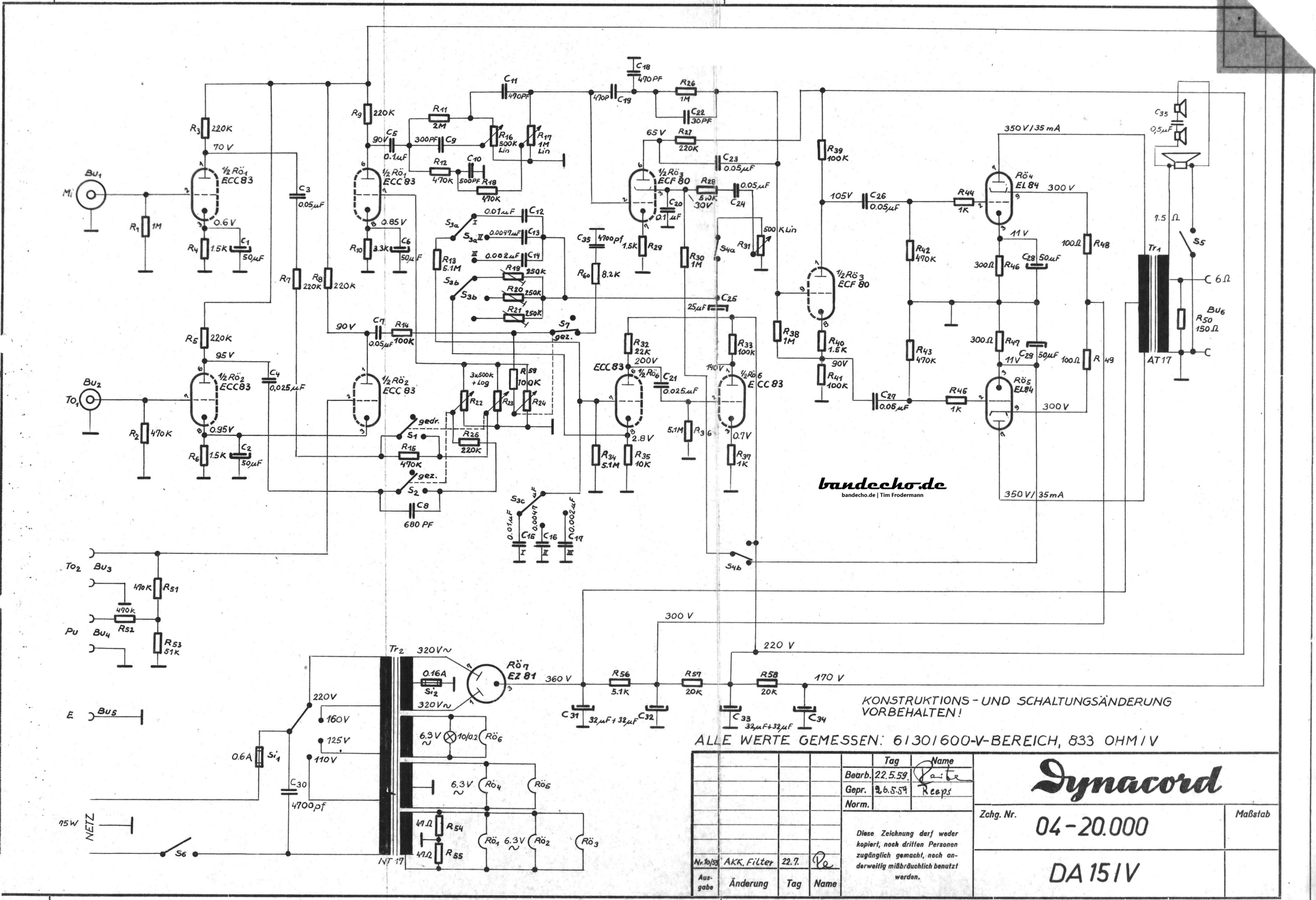

Mi
Bu1
To1
Bu2
To2
Bu3
Pu
Bu4
E
Bu5
NETZ
75W
½ Rö1 ECC83
½ Rö2 ECC83
½ Rö3 ECF 80
½ Rö6 ECC83
Rö4 EL84
Rö5 EL84
Rö7 EZ 81
Tr1
AT17
Tr2
NT 17
350 V/35 mA
300 V
220 V
170 V
360 V
320V~
220V
160V
125V
110V
6.3V
Si1
Si2
S1
S2
S3a
S3b
S3c
S4a
S4b
S5
S6
S7
gedr.
gez.
bandecho.de
bandecho.de | Tim Frodermann
KONSTRUKTIONS- UND SCHALTUNGSÄNDERUNG VORBEHALTEN!
ALLE WERTE GEMESSEN: 6/30/600-V-BEREICH, 833 OHM/V
Tag
Name
Bearb. 22.5.59
Gepr. 26.5.59 Reeps
Norm.
Diese Zeichnung darf weder kopiert, noch dritten Personen zugänglich gemacht, noch anderweitig mißbräuchlich benutzt werden.
Nr. 10/59 AKK. Filter 22.7.
Ausgabe Änderung Tag Name
Dynacord
Zchg. Nr. 04-20.000
Maßstab
DA 15 IV