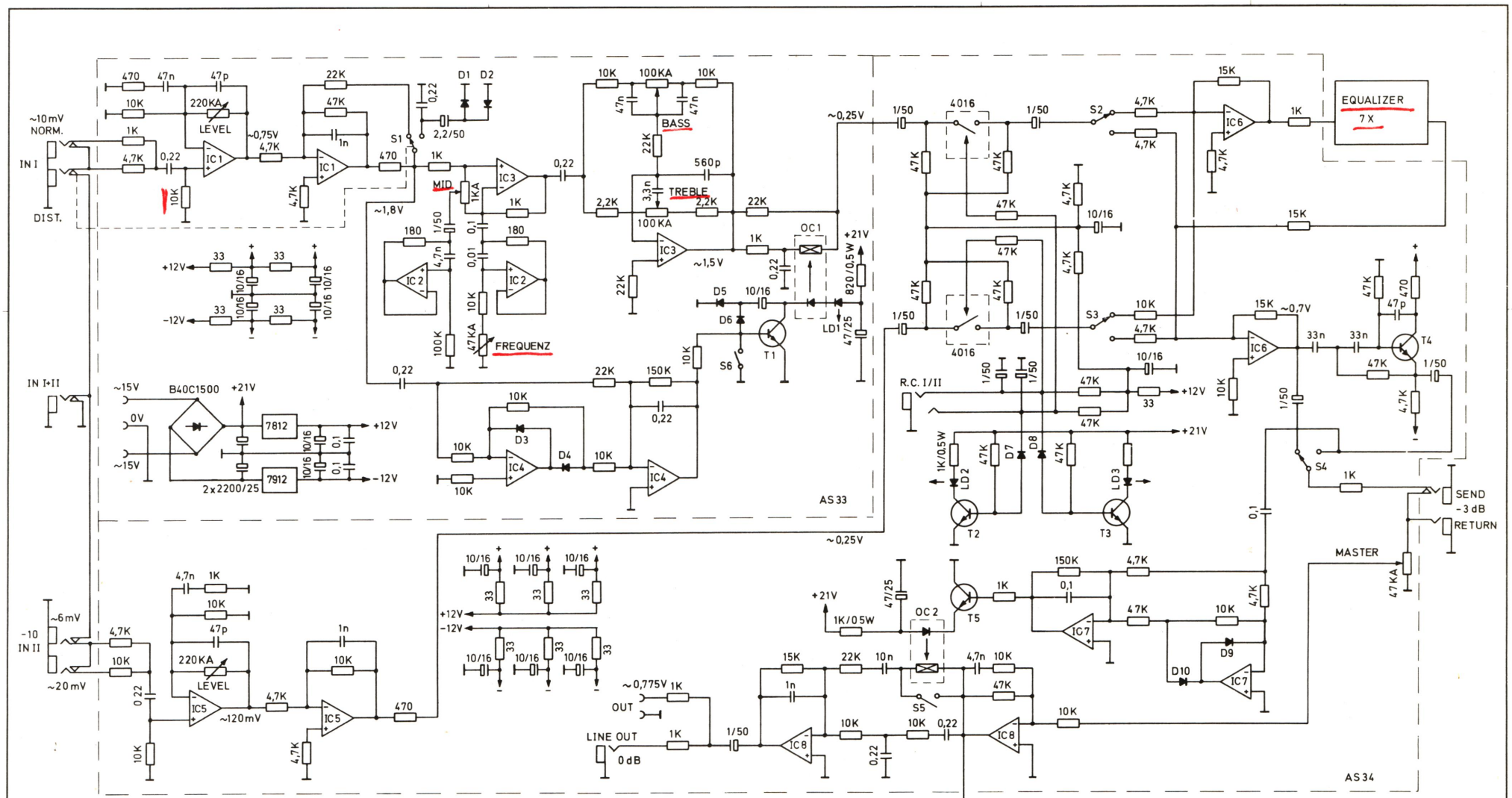

IC1,5	—	TL072
IC2,3	—	TL082
IC4,6,7,8	—	µ1458
T1-5	—	BC414
D1-10	—	1N4148
OC1,2	—	MCD527
LD1	—	LED-rot
LD2,3	—	LED-grün

bandecho.de
bandecho.de | Tim Frodermann

Technische-und Konstruktionsänderungen vorbehalten!

Gezeichn.	Datum	
Daskalou	22.06.81	ALLSOUND
		EXPLORER
		033-004